ZAZZERI

Modern - Miscelatore lavabo

Codice kit: 2700 MLX-030

Miscelatore lavabo senza scarico

Componenti

Miscelatore monocomando

Cod: 27001099A00

Miscelatore lavabo con bocca girevole senza scarico - 140xh260mm

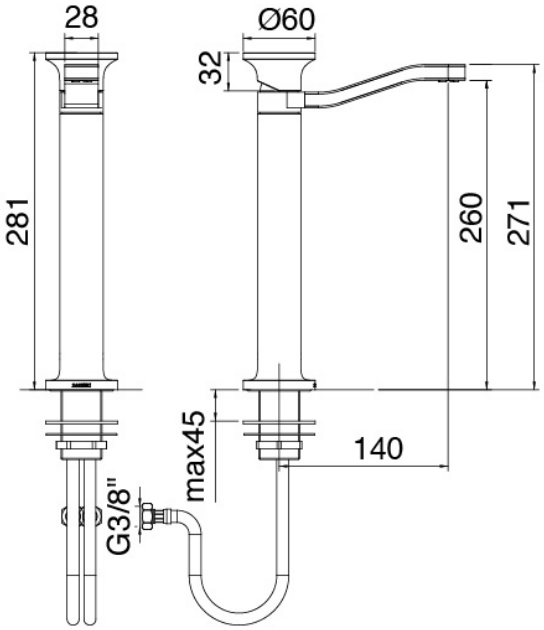

Disco manetta

Cod: 2700PA01A00

Disco per manetta lavabobidet da piano

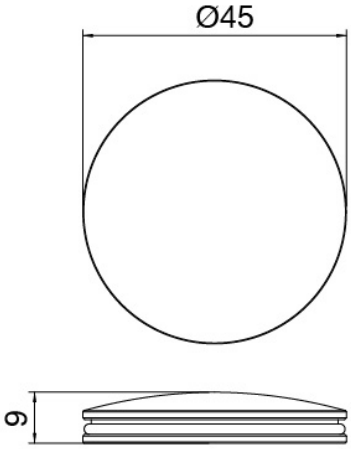

Finiture disponibili:

finiture speciali su richiesta salvo quantitativi minimi di ordine garantiti

acciaio spazzolato ASAS

antracite APAP

bronzorame BPBP

carbon KPKP

rame RPRP

cognac CPCP

oro bianco GPGP