Image not found or type unknown https://zazzeri.ntvagency.net/es/wp-content/uploads/2017/04/b3daf2_357a4470

Modern - Grifos tradicionales con lavabo empotrado

Codice kit: 2701 BLI-040

Bateria lavabo de empotrar tradicionales sin desague – Comandos derecho

Componenti

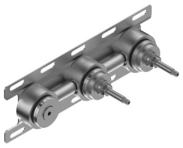

Parte basta

Cod: 3301B114A0D

Parte interna batería lavabo de empotrar - Comandos derecho

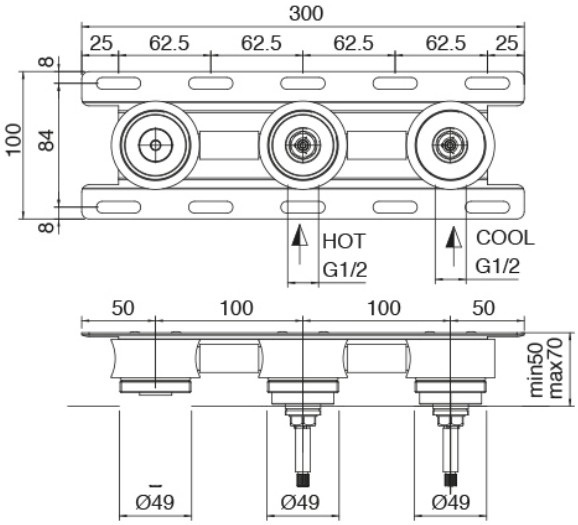

Conjunto de grifos

Cod: 2701A114A00

Bateria lavabo de empotrar - pieza externa - Cano 160mm

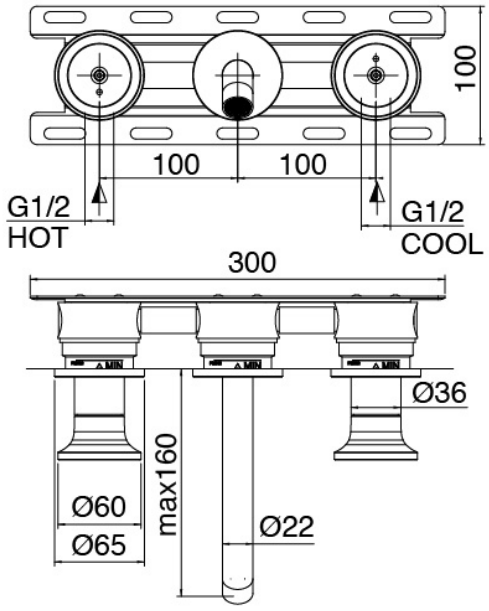

Disco manilla

Cod: 2700PA01A00

Disco pomo grifo lavabo/bidet

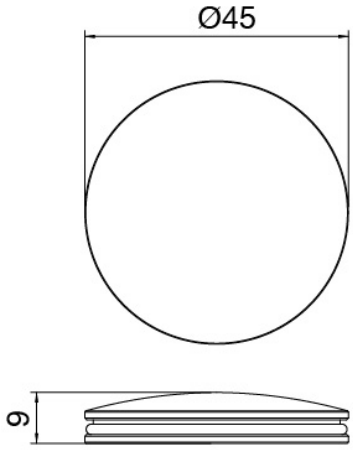

Finiture disponibili:

finiture speciali su richiesta salvo quantitativi minimi di ordine garantiti

acero satinado ASAS